印刷可能範囲図面			ISHIDO GLASS CO.,LTD.
品名	IMS-PET30ML	材質	PET
印刷	シルク印刷・ＨＳ範囲（840）		
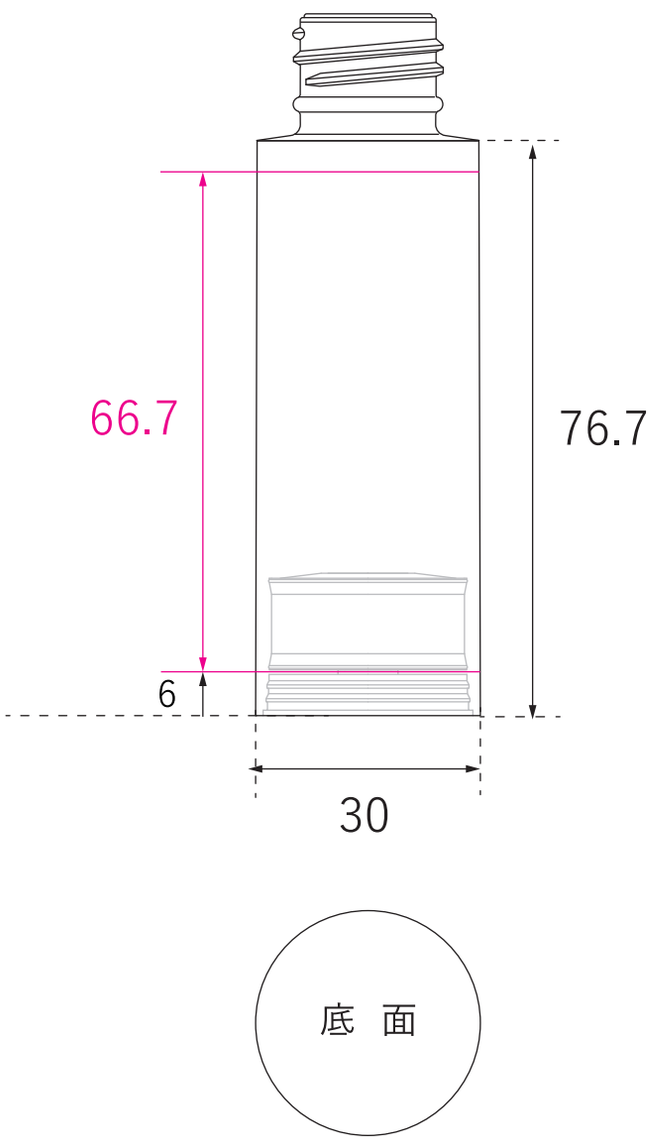
※サイズは原寸大です