印刷可能範囲図面　ISHIDO GLASS CO.,LTD.

| 品名 | ER-PET 200ML | 材質 | PET |
|---|---|---|---|
| 印刷 | シルク印刷範囲（913）　HS 範囲（923） | | |
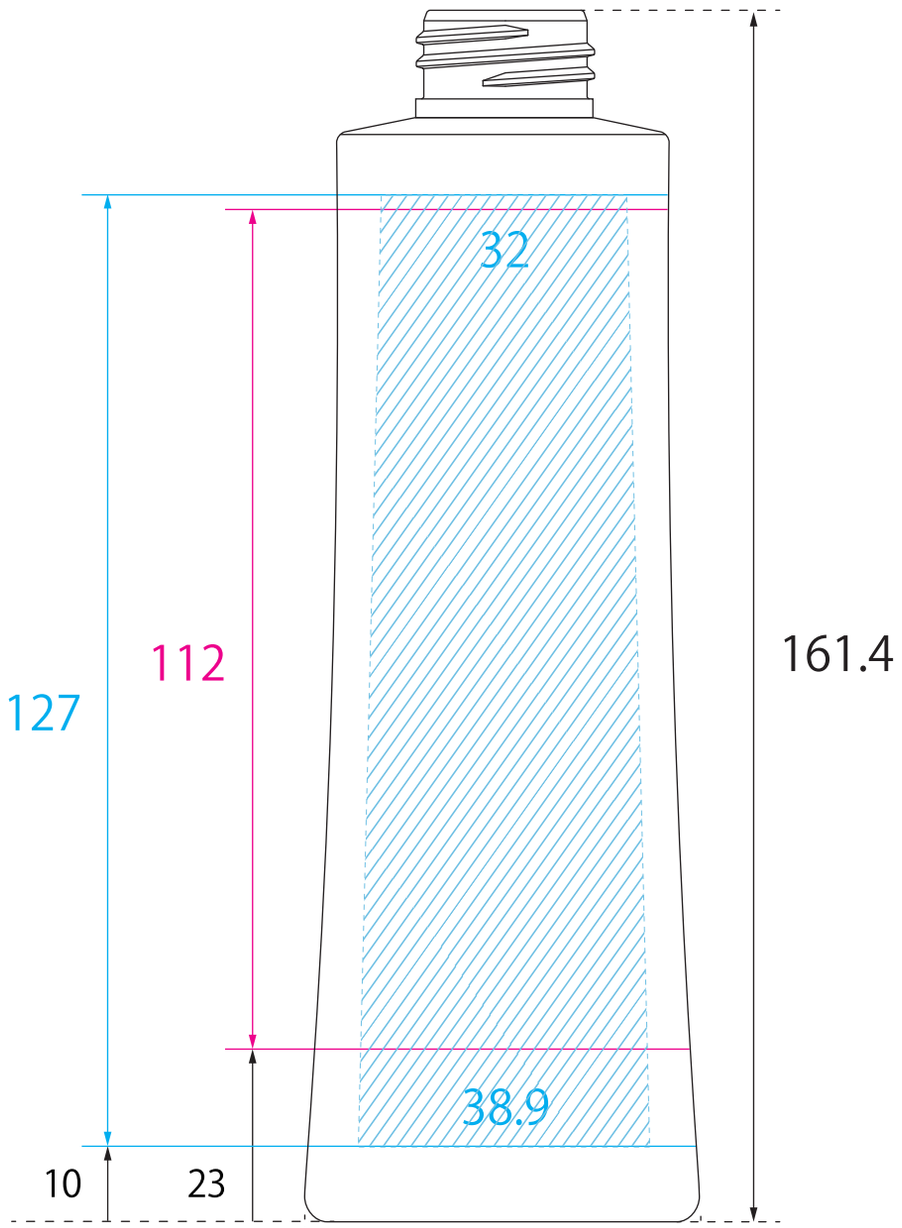
※サイズは原寸大です