印刷可能範囲図面　　ISHIDO GLASS CO.,LTD.

品名	J-T 10G	材質	PP
印刷	シルク印刷範囲（913）　HS 範囲（923）		
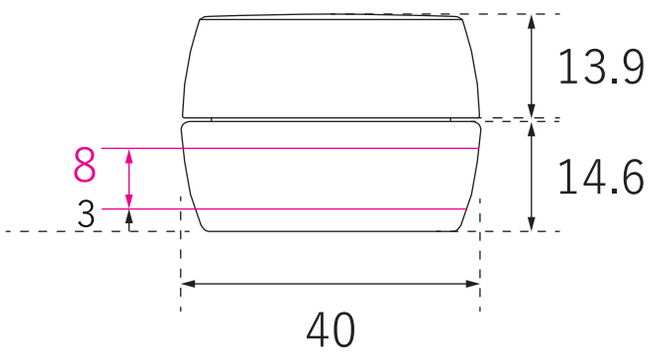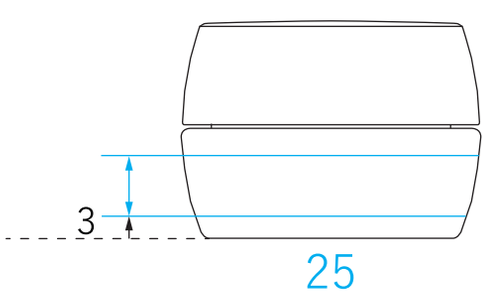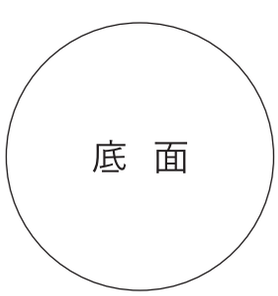
※サイズは原寸大です