印刷可能範囲図面

ISHIDO GLASS CO.,LTD.

品名	KK-45 パイ丸チューブ	材質	PE/EV/PE
印刷	オフセット印刷（635）		
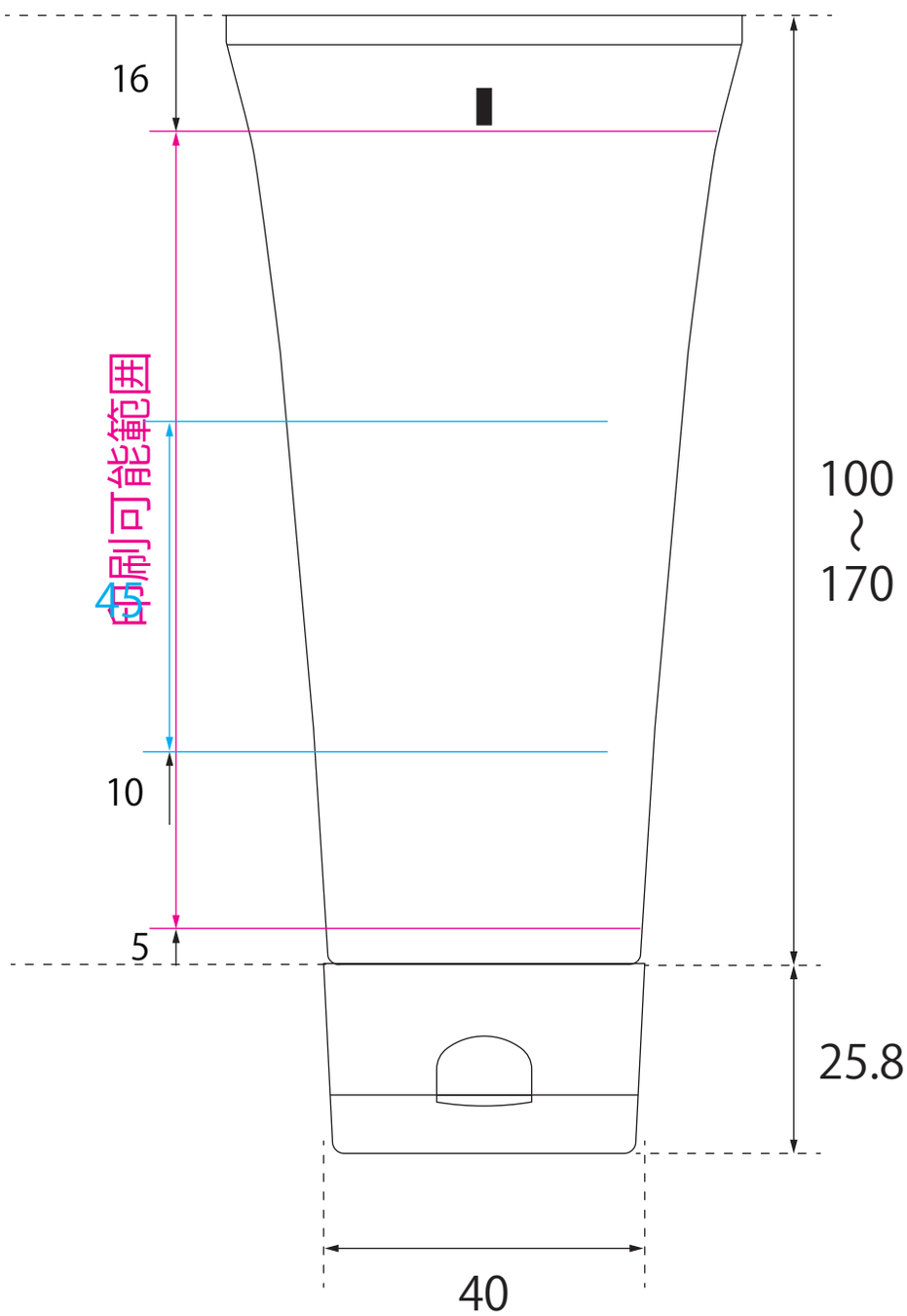
※サイズは原寸大です